1 FLUXO PROCESSUAL

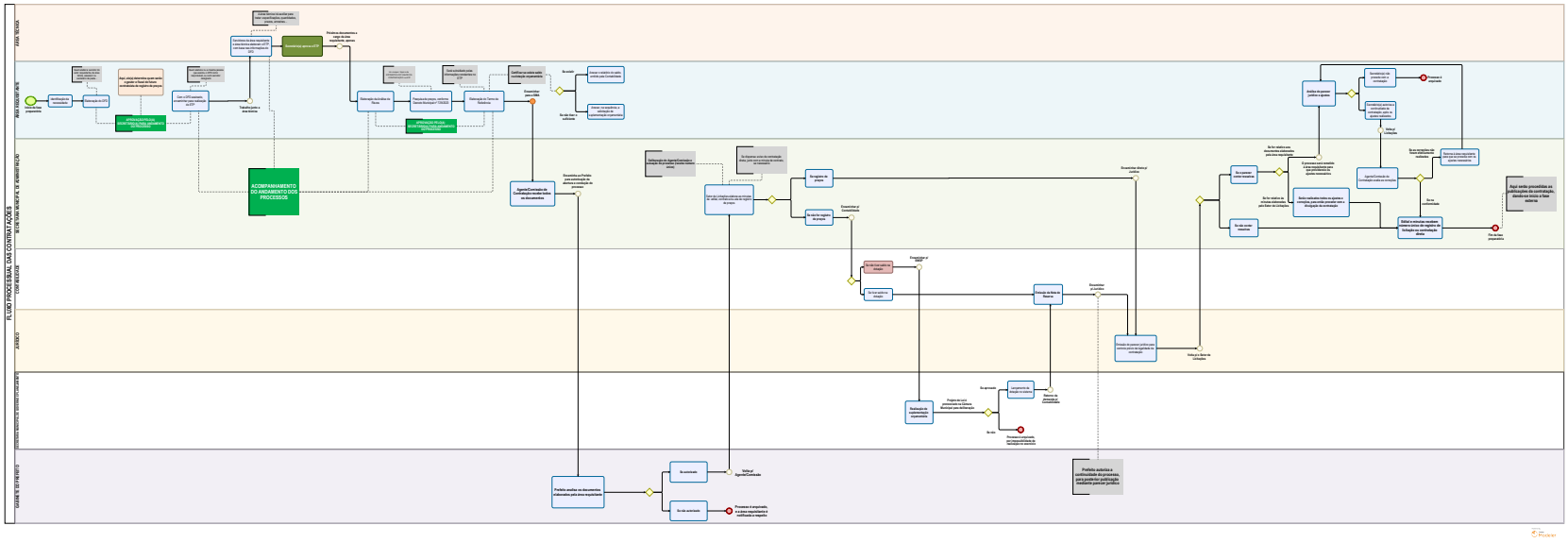
FLUXO PROCESSUAL DAS CONTRATAÇÕES
ÁREA REQUISITANTE
SETOR DE TIC/ SEAD/ PMJ
COR JURÍDICO
JURÍDICO
COMISSÃO PERMANENTE DE LICITAÇÃO E CONTRATAÇÃO
CONTROLE DO TRIBUNAL DE CONTAS
Início do processo preparatório
Identificação da necessidade
Elaboração do DFD
Aqui, ainda determina-se quais serão o grupo e lote de itens a serem adotados no registro de preços
Elaboração do Estudo Técnico Preliminar (ETP) e Mapa de Riscos preliminares
Com o DFD concluído, encaminha para elaboração do ETP
Trabalho junto a área técnica
Encaminhamento para o DFD
Elaboração do Estudo Técnico Preliminar
ACOMPANHAMENTO DO ANDAMENTO DOS PROCESSOS
Elaboração do Mapa de Riscos
Elaboração do Termo de Referência
Elaboração do Termo de Referência
Elaboração do Termo de Referência